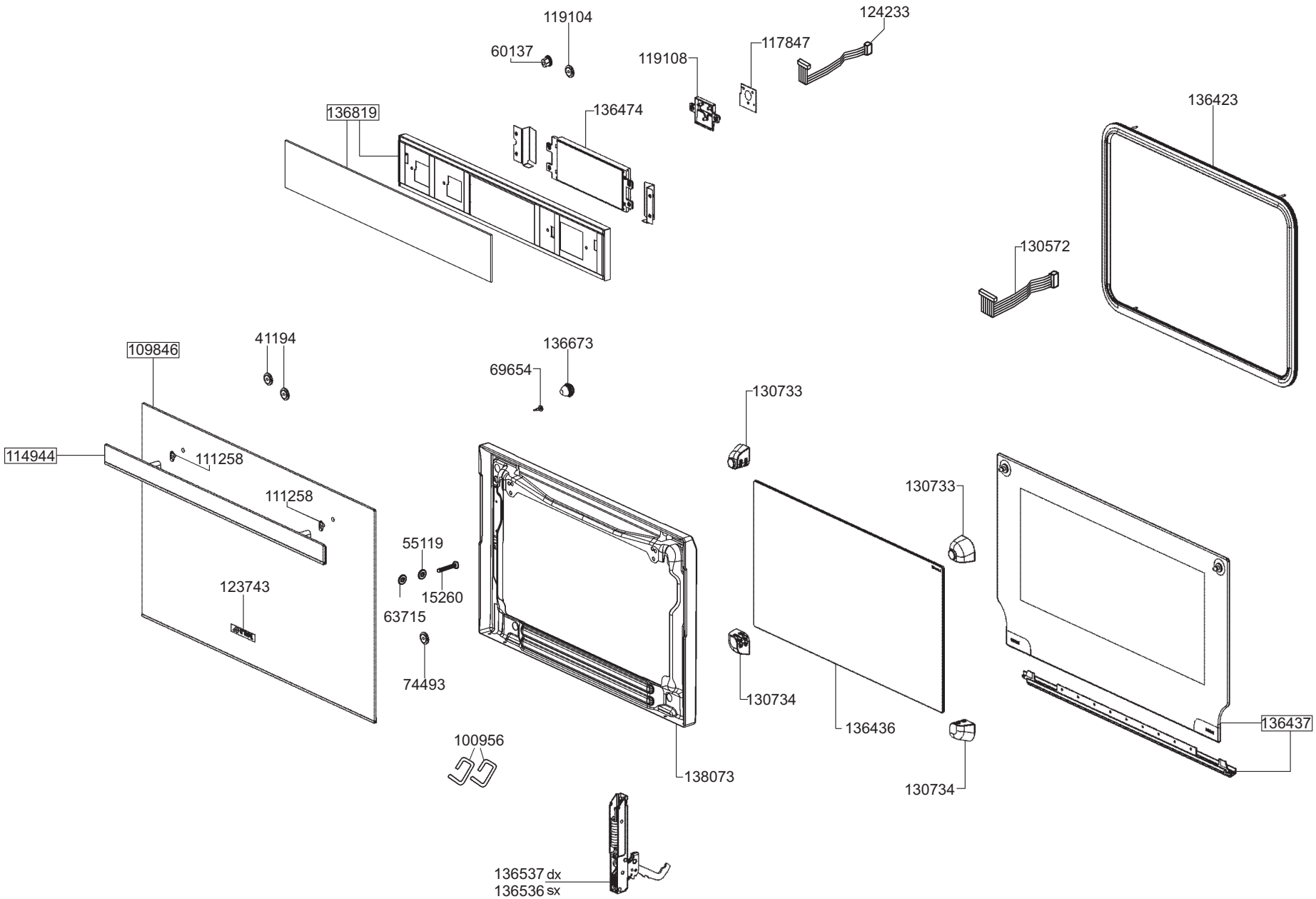
119104
60137
124233
117847
119108
136819
136474
136423
130572
109846
41194
136673
69654
130733
114944
111258
111258
130733
55119
123743
15260
63715
74493
130734
136436
136437
100956
138073
130734
136537 dx
136536 sx

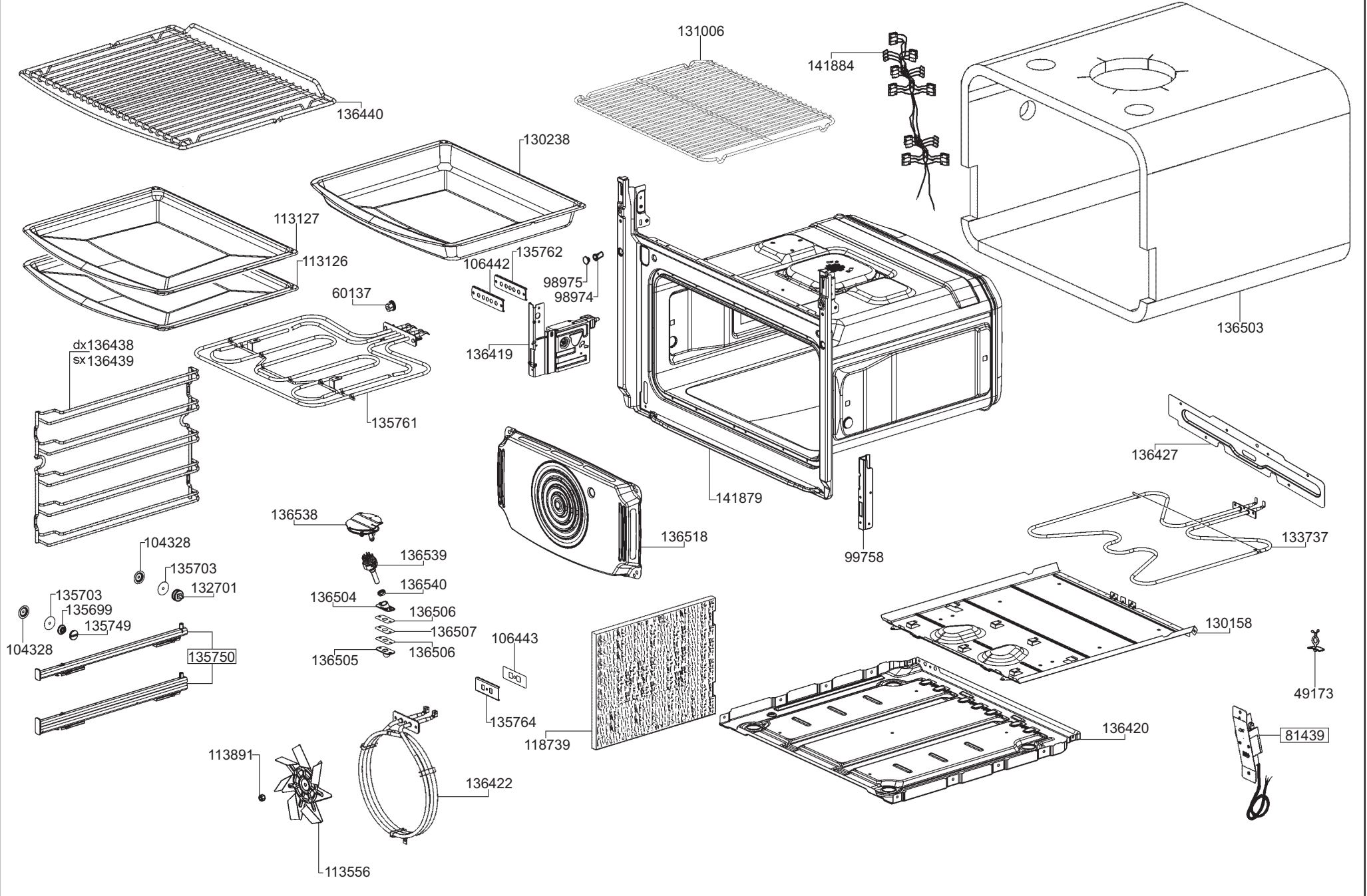
136440
131006
141884
130238
113127
113126
106442
135762
98975
98974
60137
136503
136419
dx136438
sx136439
135761
141879
136427
136538
136518
99758
133737
104328
136539
135703
132701
136540
135703
136504
135699
136506
135749
136507
130158
104328
135750
136505
136506
106443
49173
135764
118739
136420
81439
113891
136422
113556

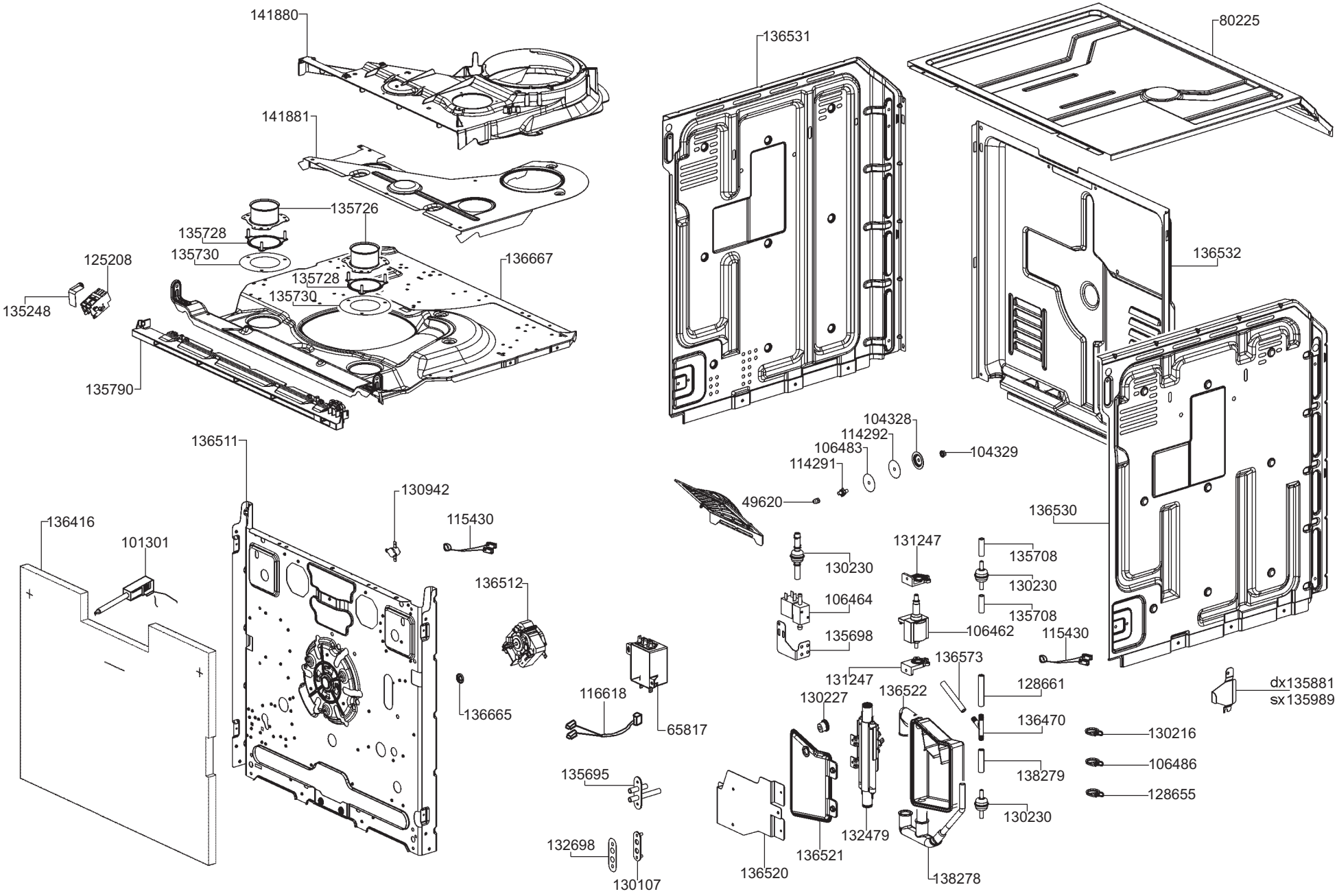
141880
141881
135726
135728
135730
125208
135248
136667
135728
135730
135790
136511
130942
115430
136416
101301
136512
136665
116618
65817
135695
132698
130107
136531
80225
136532
104328
114292
106483
114291
104329
49620
136530
130230
131247
135708
130230
106464
135708
135698
106462
115430
136573
131247
128661
130227
136522
136470
130216
138279
106486
128655
130230
132479
136521
136520
138278
dx135881
sx135989

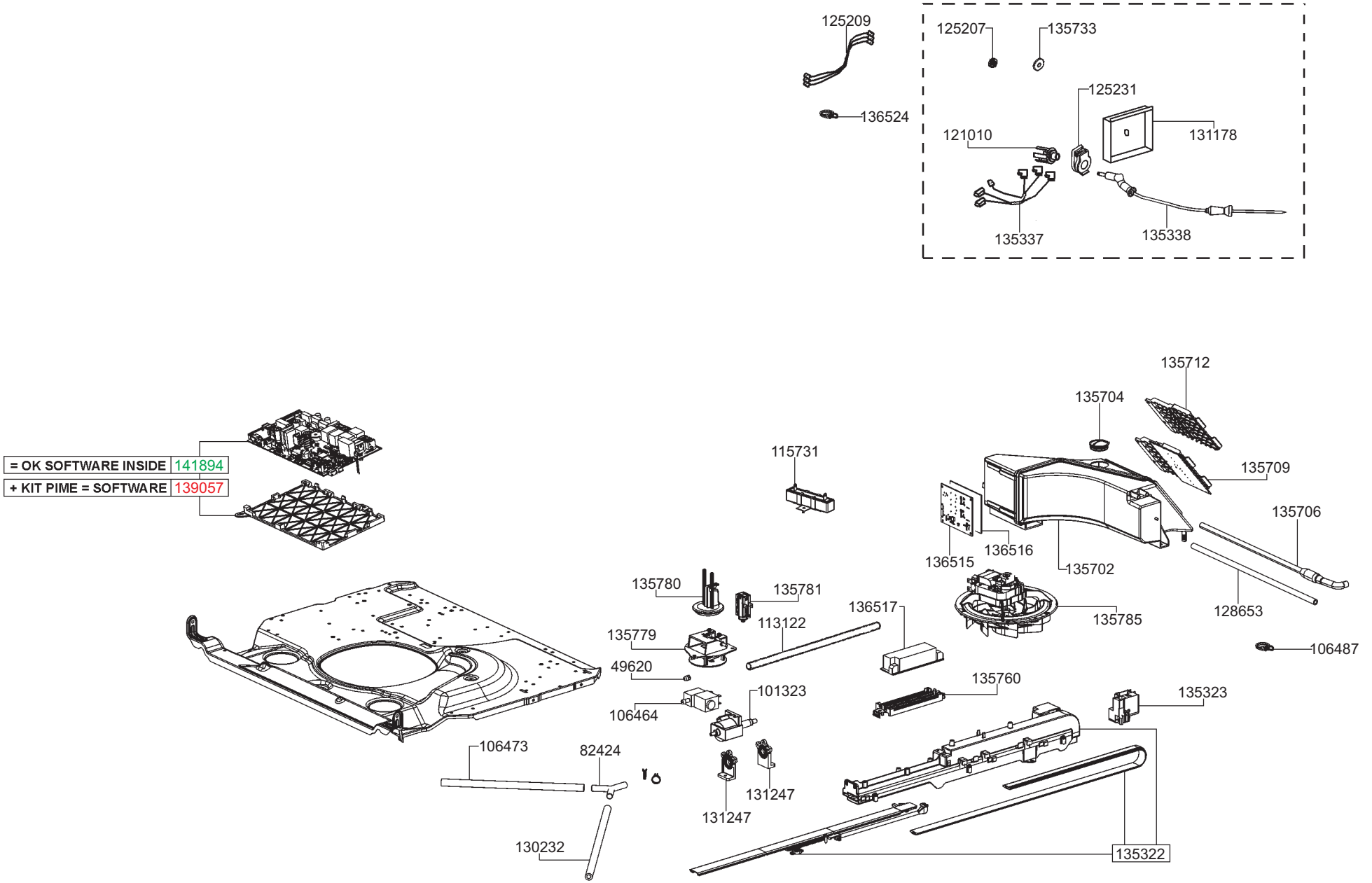
125209
125207
135733
125231
136524
121010
131178
135337
135338
135712
135704
= OK SOFTWARE INSIDE 141894
+ KIT PIME = SOFTWARE 139057
115731
135709
135706
136515
136516
135702
135780
135781
136517
135785
128653
113122
135779
106487
49620
135760
101323
135323
106464
106473
82424
131247
131247
130232
135322